STAHLWILLE®

Crowring-Schlüssel, metrisch

440

Art.-Nr.	**02190024**
GTIN	**4018754003440**
Modell	**440 24**

Bezeichnung. 3/8 " Crowring-Schlüssel SW 24mm L.47.3mm

Eigenschaften.

- Doppelsechskant mit AS-Drive-Profil
- Chrome Alloy Steel, verchromt

Technische Zeichnung.

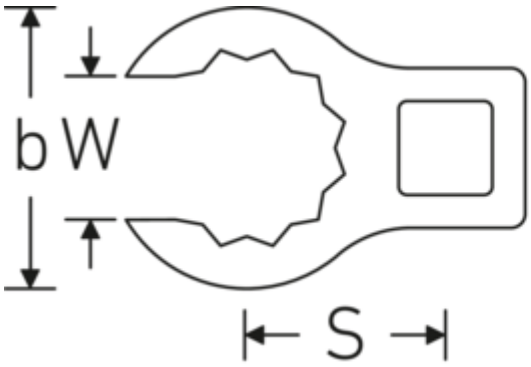

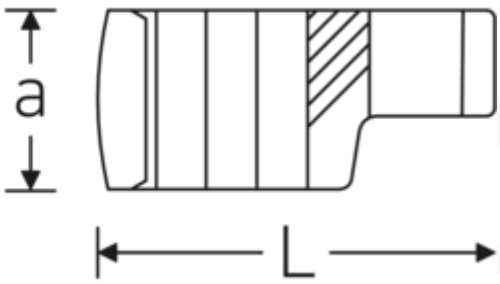

Technische Attribute.

Schlüsselweite [mm]	24 mm
Antriebsvierkant innen (Zoll)	3/8 "
Länge mm (L)	47,3 mm
Breite mm (b)	35,7 mm
a	19,5 mm
Legierung	Chrome Alloy Steel, verchromt

Logistikdaten.

Art.-Nr.	02190024
GTIN	4018754003440
Gewicht (g)	57 g
Volumen (verpackt, dm3)	0.035532 dm3
Packnorm	1
WEEE/ElektroG	nicht ear-pflichtig
Zolltarifnr.	82042000

S	24,6 mm
W	18 mm
Hand-/Maschinenbetätigung	für Handbetätigung

Ursprungsland AWR	GERMANY
Ursprungsregion	Nordrhein-Westfalen
Tiefe mm (IFS)	46
Breite mm (IFS)	35
Höhe mm (IFS)	20
Gewicht (brutto, kg)	0,065
Gewicht PAP (kg)	0,000
Gewicht PVC (kg)	0,002
Länge (verpackt, mm)	47
Breite (verpackt, mm)	36
Höhe (verpackt, mm)	21

GTIN-Code.

4 018754 003440

Bilder.

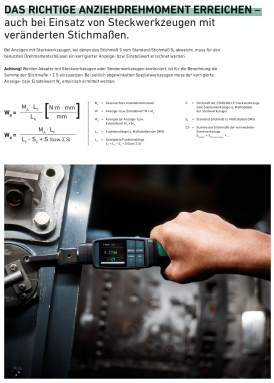

© STAHLWILLE Eduard Wille GmbH, Wuppertal