STAHLWILLE®

Crowring-Schlüssel, metrisch

440

Art.-Nr.	**03190032**
GTIN	**4018754102105**
Modell	**440 32**

Bezeichnung. 1/2 " Crowring-Schlüssel SW 32mm L.62.5mm

Eigenschaften.

- Doppelsechskant mit AS-Drive-Profil
- Chrome Alloy Steel, verchromt

Technische Zeichnung.

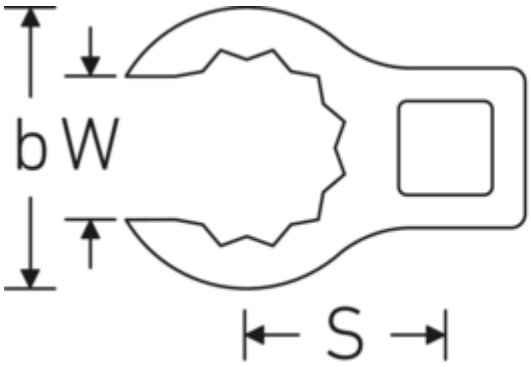

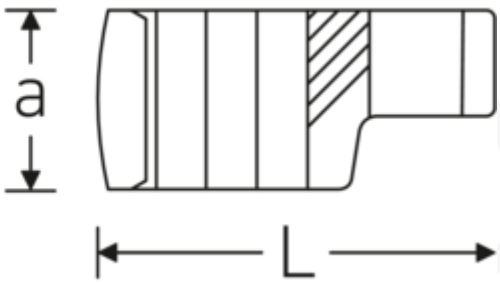

Technische Attribute.

Schlüsselweite [mm]	32 mm
Antriebsvierkant innen (Zoll)	1/2 "
Länge mm (L)	62,5 mm
Breite mm (b)	48 mm
a	22,5 mm
Legierung	Chrome Alloy Steel, verchromt

Logistikdaten.

Art.-Nr.	03190032
GTIN	4018754102105
Gewicht (g)	145 g
Volumen (verpackt, dm3)	0.1449 dm3
Packnorm	1
WEEE/ElektroG	nicht ear-pflichtig
Zolltarifnr.	82042000

S	32,5 mm
W	24 mm
Hand-/Maschinenbetätigung	für Handbetätigung

Ursprungsland AWR	GERMANY
Ursprungsregion	Nordrhein-Westfalen
Tiefe mm (IFS)	64
Breite mm (IFS)	48
Höhe mm (IFS)	23
Gewicht (brutto, kg)	0,145
Gewicht PAP (kg)	0,000
Gewicht PVC (kg)	0,002
Länge (verpackt, mm)	90
Breite (verpackt, mm)	70
Höhe (verpackt, mm)	23

GTIN-Code.

4 018754 102105

Bilder.

© STAHLWILLE Eduard Wille GmbH, Wuppertal