STAHLWILLE®

Crowring-Schlüssel, metrisch

440

Art.-Nr. **01190011**
GTIN **4018754149100**
Modell **440 11**

Bezeichnung. 1/4 " Crowring-Schlüssel SW 11mm L.28mm

Eigenschaften.

- Doppelsechskant mit AS-Drive-Profil
- Chrome Alloy Steel, verchromt

Technische Zeichnung.

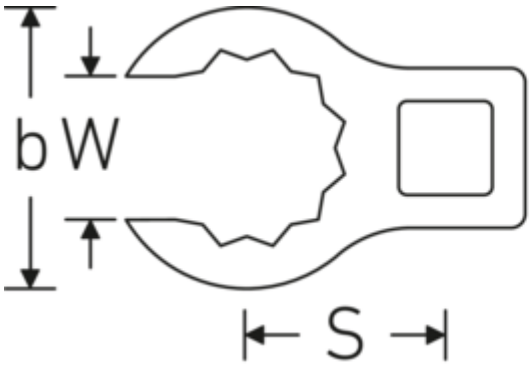

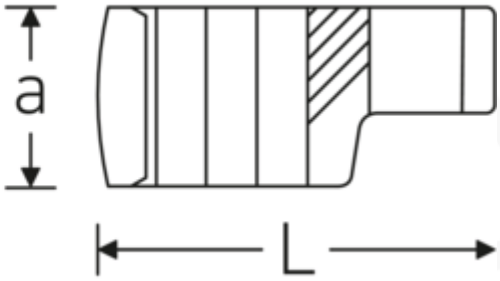

Technische Attribute.

Schlüsselweite [mm]	11 mm
Antriebsvierkant innen (Zoll)	1/4 "
Länge mm (L)	28 mm
Breite mm (b)	18,2 mm
a	13,5 mm
Legierung	Chrome Alloy Steel, verchromt

Logistikdaten.

Art.-Nr.	01190011
GTIN	4018754149100
Gewicht (g)	17 g
Volumen (verpackt, dm3)	0.0315 dm3
Packnorm	10
WEEE/ElektroG	nicht ear-pflichtig
Zolltarifnr.	82042000

S	14 mm
W	8,6 mm
Hand-/Maschinenbetätigung	für Handbetätigung

Ursprungsland AWR	GERMANY
Ursprungsregion	Nordrhein-Westfalen
Tiefe mm (IFS)	27
Breite mm (IFS)	17
Höhe mm (IFS)	8
Gewicht (brutto, kg)	0,170
Gewicht PAP (kg)	0,000
Gewicht PVC (kg)	0,002
Länge (verpackt, mm)	105
Breite (verpackt, mm)	25
Höhe (verpackt, mm)	12

GTIN-Code.

4 018754 149100

Bilder.

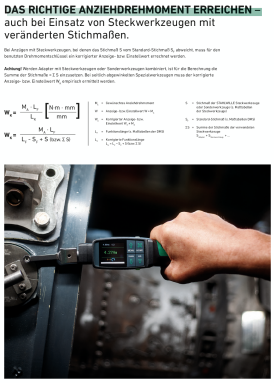

© STAHLWILLE Eduard Wille GmbH, Wuppertal