STAHLWILLE®

Crowring-Schlüssel, metrisch

440

Art.-Nr.	**02190027**
GTIN	**4018754003464**
Modell	**440 27**

Bezeichnung. 3/8 " Crowring-Schlüssel SW 27mm L.52.8mm

Eigenschaften.

- Doppelsechskant mit AS-Drive-Profil
- Chrome Alloy Steel, verchromt

Technische Zeichnung.

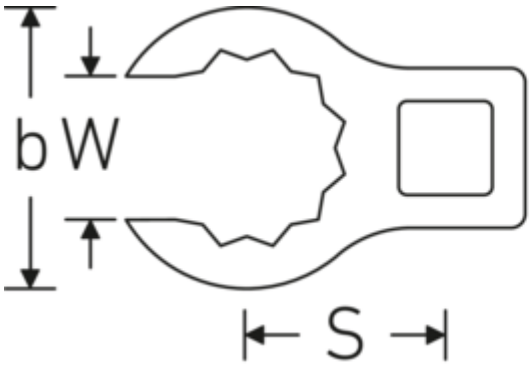

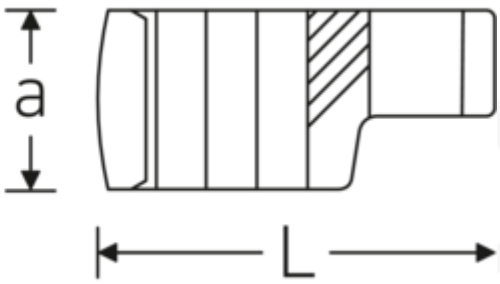

Technische Attribute.

Schlüsselweite [mm]	27 mm
Antriebsvierkant innen (Zoll)	3/8 "
Länge mm (L)	52,8 mm
Breite mm (b)	40 mm
a	21,4 mm
Legierung	Chrome Alloy Steel, verchromt

Logistikdaten.

Art.-Nr.	02190027
GTIN	4018754003464
Gewicht (g)	100 g
Volumen (verpackt, dm3)	0.06072 dm3
Packnorm	1
WEEE/ElektroG	nicht ear-pflichtig
Zolltarifnr.	82042000

S	28,2 mm
W	20 mm
Hand-/Maschinenbetätigung	für Handbetätigung

Ursprungsland AWR	GERMANY
Ursprungsregion	Nordrhein-Westfalen
Tiefe mm (IFS)	59
Breite mm (IFS)	43
Höhe mm (IFS)	22
Gewicht (brutto, kg)	0,085
Gewicht PAP (kg)	0,000
Gewicht PVC (kg)	0,002
Länge (verpackt, mm)	60
Breite (verpackt, mm)	44
Höhe (verpackt, mm)	23

GTIN-Code.

4 018754 003464

Bilder.

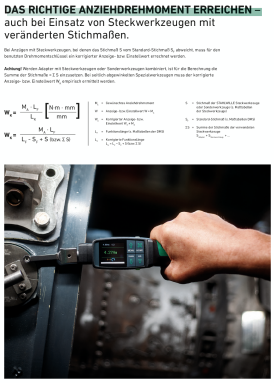

© STAHLWILLE Eduard Wille GmbH, Wuppertal